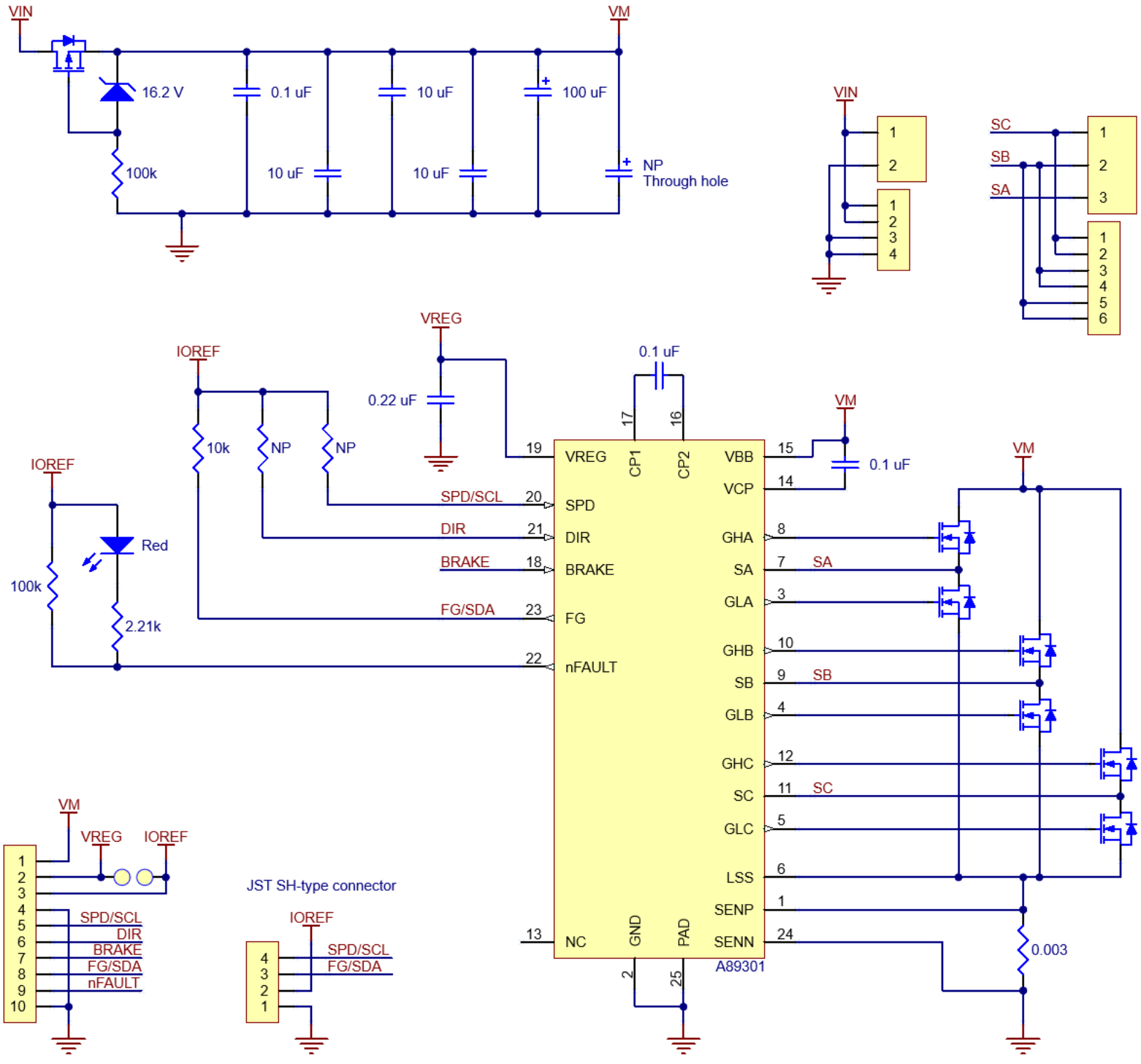
VIN
VM
16.2 V
100k
0.1 uF
10 uF
10 uF
10 uF
100 uF
NP
Through hole
VIN
1
2
1
2
3
4
SC
SB
SA
1
2
3
1
2
3
4
5
6
VREG
IOREF
0.22 uF
10k
NP
NP
0.1 uF
17
16
19
VREG
CP1
CP2
VBB
15
VCP
14
0.1 uF
VM
IOREF
Red
100k
2.21k
SPD/SCL
20
SPD
DIR
21
DIR
BRAKE
18
BRAKE
FG/SDA
23
FG
22
nFAULT
GHA
8
SA
7
SA
GLA
3
GHB
10
SB
9
SB
GLB
4
GHC
12
SC
11
SC
GLC
5
LSS
6
SENP
1
SENN
24
13
NC
GND
PAD
2
25
A89301
0.003
VM
VREG
IOREF
1
2
3
4
5
6
7
8
9
10
SPD/SCL
DIR
BRAKE
FG/SDA
nFAULT
JST SH-type connector
IOREF
4
3
2
1
SPD/SCL
FG/SDA